ประกาศเทศบาลตำบลอุบล

เรื่อง ประกาศรายละเอียดข้อมูลราคากลางและการคำนวณราคากลาง

โครงการขยายผิวจราจรคอนกรีตเสริมเหล็ก พร้อมวางระบบระบายน้ำ ทางหลวงท้องถิ่นหมายเลข อบ.ถ. ๔๐-๐๘๐ (ซอยชินสวัสดิ์ ๒) หมู่ที่ ๑๕ ชุมชนนาคำ ตำบลขามใหญ่ อำเภอเมือง จังหวัดอุบลราชธานี

เทศบาลตำบลอุบล ขอประกาศรายละเอียดข้อมูลราคากลางและการคำนวณราคากลาง โครงการขยายผิวจราจรคอนกรีตเสริมเหล็ก พร้อมวางระบบระบายน้ำ ทางหลวงท้องถิ่นหมายเลข อบ.ถ.๔๐-๐๘๐ (ซอยชินสวัสดิ์ ๒) หมู่ที่ ๑๕ ชุมชนนาคำ ตำบลขามใหญ่ อำเภอเมือง จังหวัดอุบลราชธานี ตามพระราชบัญญัติการจัดซื้อจัดจ้างและการบริหารพัสดุภาครัฐ พ.ศ. ๒๕๖๐ มาตรา ๖๓ รายละเอียดปรากฏตามเอกสารที่แนบมาพร้อมนี้

จึงประกาศมาให้ทราบโดยทั่วกัน

ประกาศ ณ วันที่ ๑๐ มิถุนายน ๒๕๖๗

(นางพิมล พาชื่น)

นายกเทศมนตรีตำบลอุบล

ร่างรายละเอียดขอบเขตของงานทั้งโครงการ (Terms of Reference : TOR)

๑. ข้อมูลเกี่ยวกับโครงการ

๑.๑ ชื่อโครงการ ประกวดราคาจ้างก่อสร้าง โครงการขยายผิวจราจรคอนกรีตเสริมเหล็ก พร้อมวางระบบระบายน้ำ ทางหลวงท้องถิ่น หมายเลข อบ.ถ.๔๐-๐๘๐ (ซอยชินสวัสดิ์ ๒) หมู่ที่ ๑๕ ชุมชนนาคำ ตำบลขามใหญ่ อำเภอเมือง จังหวัดอุบลราชธานี ในวงเงินงบประมาณ ๑,๕๑๐,๐๐๐.๐๐ บาท (-หนึ่งล้านห้าแสนหนึ่งหมื่นบาทถ้วน-) ด้วยวิธีประกวดราคาอิเล็กทรอนิกส์ (e-bidding)

๑.๒ ความเป็นมา เทศบาลตำบลอุบลได้จัดทำราคากลาง โครงการขยายผิวจราจรคอนกรีตเสริมเหล็ก พร้อมวางระบบระบายน้ำ ทางหลวงท้องถิ่น หมายเลข อบ.ถ.๔๐-๐๘๐ (ซอยชินสวัสดิ์ ๒) หมู่ที่ ๑๕ ชุมชนนาคำ ตำบลขามใหญ่ อำเภอเมือง จังหวัดอุบลราชธานี ในวงเงินงบประมาณ ๑,๕๑๐,๐๐๐.๐๐ บาท (-หนึ่งล้านห้าแสนหนึ่งหมื่นบาทถ้วน-) ที่คณะผู้บริหารขออนุมัติใช้จ่ายเงินสะสม หมวดค่าที่ดินและสิ่งก่อสร้าง ประจำปี ๒๕๖๗ ในการประชุมสภาเทศบาลตำบลอุบล สมัยสามัญ สมัยแรก ประจำปี พ.ศ. ๒๕๖๗ เมื่อวันอังคารที่ ๒๐ กุมภาพันธ์ ๒๕๖๗ มีมติได้รับความเห็นชอบมติจากสภา ให้ใช้จ่ายเงินสะสมประจำปี ๒๕๖๗ เพื่อดำเนินโครงการดังกล่าว เป็นเงิน ๑,๕๑๐,๐๐๐.๐๐ บาท (-หนึ่งล้านห้าแสนหนึ่งหมื่นบาทถ้วน-) คณะกรรมการกำหนดราคากลางคำนวณได้เป็นเงิน ๑,๙๐๕,๙๔๗.๕๓ บาท (-หนึ่งล้านเก้าแสนห้าพันเก้าร้อยสี่สิบเจ็ดบาทห้าสิบสามสตางค์-)

๑.๓ วัตถุประสงค์

๑. เพื่อให้ประชาชนสามารถสัญจรได้โดยสะดวกและปลอดภัย

๒. เพื่อลดปัญหาอุบัติเหตุในการเดินทางได้

๓. เพื่อช่วยบรรเทาปัญหาน้ำท่วมขังถนน

๔. เพื่อเป็นการพัฒนาโครงข่ายการคมนาคมในชุมชน

๑.๔ วงเงินงบประมาณ/วงเงินที่ได้รับจัดสรร ๑,๕๑๐,๐๐๐.๐๐ บาท (-หนึ่งล้านห้าแสนหนึ่งหมื่นบาทถ้วน-)

๒. คุณสมบัติของผู้ยื่นข้อเสนอ

๒.๑ มีความสามารถตามกฎหมาย

๒.๒ ไม่เป็นบุคคลล้มละลาย

๒.๓ ไม่อยู่ระหว่างเลิกกิจการ

๒.๔ ไม่เป็นบุคคลซึ่งอยู่ระหว่างถูกระงับการยื่นข้อเสนอหรือทำสัญญากับหน่วยงานของรัฐไว้ชั่วคราวตามที่ประกาศเผยแพร่ในระบบเครือข่ายสารสนเทศของกรมบัญชีกลาง

๒.๕ ไม่เป็นบุคคลซึ่งถูกระบุชื่อไว้ในบัญชีรายชื่อผู้ทิ้งงานและได้แจ้งเวียนชื่อให้เป็นผู้ทิ้งงานของหน่วยงานของรัฐในระบบเครือข่ายสารสนเทศของกรมบัญชีกลาง ซึ่งรวมถึงนิติบุคคลที่ผู้ทิ้งงานเป็นหุ้นส่วนผู้จัดการ กรรมการผู้จัดการ ผู้บริหาร ผู้มีอำนาจในการดำเนินงานในกิจการของนิติบุคคลนั้นด้วย

๒.๖ มีคุณสมบัติและไม่มีลักษณะต้องห้ามตามที่คณะกรรมการนโยบายการจัดซื้อจัดจ้างและการบริหารพัสดุภาครัฐกำหนดในราชกิจจานุเบกษา

๒.๗ เป็นนิติบุคคล ผู้มีอาชีพรับจ้างงานที่ประกวดราคาอิเล็กทรอนิกส์ดังกล่าว

๒.๘ ไม่เป็นผู้มีผลประโยชน์ร่วมกันกับผู้ยื่นข้อเสนอรายอื่นที่เข้ายื่นข้อเสนอให้แก่ เทศบาลตำบลอุบล ณ วันประกาศประกวดราคาอิเล็กทรอนิกส์หรือไม่เป็นผู้กระทำการอันเป็นการขัดขวางการแข่งขันราคาอย่างเป็นธรรม ในการเสนอราคาครั้งนี้

๒.๙ ไม่เป็นผู้ได้รับเอกสิทธิ์หรือความคุ้มกัน ซึ่งอาจปฏิเสธไม่ยอมขึ้นศาลไทย เว้นแต่รัฐบาลของผู้ยื่นข้อเสนอได้มีคำสั่งสละเอกสิทธิ์และความคุ้มกันเช่นว่านั้น

๒.๑๐ ผู้ยื่นข้อเสนอต้องมีผลงานก่อสร้างประเภทเดียวกันกับผลงานที่ประกวดราคาจ้างก่อสร้างในวงเงินไม่น้อยกว่า ๓๗๗,๕๐๐.๐๐ บาท (สามแสนเจ็ดหมื่นเจ็ดพันห้าร้อยบาทถ้วน) และเป็นผลงานที่เป็นคู่สัญญาโดยตรงกับหน่วยงานของรัฐ หรือหน่วยงานเอกชนที่ เทศบาลตำบลอุบล เชื่อถือ

๒.๑๑ กิจการร่วมค้าที่ยื่นข้อเสนอในรูปแบบของ "กิจการร่วมค้า" ต้องมีคุณสมบัติดังนี้

กิจการร่วมค้าที่ยื่นข้อเสนอ ผู้เข้าร่วมค้าทุกรายจะต้องมีคุณสมบัติครบถ้วนตามเงื่อนไขที่กำหนดไว้ในเอกสารเชิญชวน เว้นแต่ในกรณีกิจการร่วมค้าที่มีข้อตกลงระหว่างผู้เข้าร่วมค้ากำหนดให้ผู้เข้าร่วมค้ารายใดรายหนึ่งเป็นผู้เข้าร่วมค้าหลัก กิจการร่วมค้านั้นสามารถใช้ผลงานก่อสร้างของผู้เข้าร่วมค้าหลักรายเดียวเป็นผลงานก่อสร้างของกิจการร่วมค้าที่ยื่นข้อเสนอ

กรณีมีข้อตกลงระหว่างผู้เข้าร่วมค้ากำหนดให้ผู้เข้าร่วมค้ารายใดรายหนึ่งเป็นผู้เข้าร่วมค้าหลัก ข้อตกลงดังกล่าวจะต้องมีการกำหนดสัดส่วนหน้าที่ และความรับผิดชอบในปริมาณงาน สิ่งของ หรือมูลค่าตามสัญญา มากกว่าผู้เข้าร่วมค้ารายอื่นทุกราย

กิจการร่วมค้าที่ยื่นข้อเสนอ ผู้เข้าร่วมค้าหลักจะต้องเป็นผู้ประกอบการงานก่อสร้างในสาขาที่ได้ขึ้นทะเบียนไว้กับกรมบัญชีกลาง

๒.๑๒ ผู้ยื่นข้อเสนอต้องลงทะเบียนที่มีข้อมูลถูกต้องครบถ้วนในระบบจัดซื้อจัดจ้างภาครัฐด้วยอิเล็กทรอนิกส์ (Electronic Government Procurement : e-GP) ของกรมบัญชีกลาง

๒.๑๓ ผู้ยื่นข้อเสนอต้องมีมูลค่าสุทธิของกิจการ ดังนี้

(๑) กรณีผู้ยื่นข้อเสนอเป็นนิติบุคคลที่จัดตั้งขึ้นตามกฎหมายไทยซึ่งได้จดทะเบียนเกินกว่า ๑ ปี ต้องมีมูลค่าสุทธิของกิจการ จากผลต่างระหว่างสินทรัพย์สุทธิหักด้วยหนี้สินสุทธิ ที่ปรากฏในงบแสดงฐานะการเงินที่มีการตรวจรับรองแล้ว ซึ่งจะต้องแสดงค่าเป็นบวกติดต่อกันเป็นระยะเวลา ๑ ปีสุดท้ายก่อนวันยื่นข้อเสนอ

(๒) กรณีผู้ยื่นข้อเสนอเป็นนิติบุคคลที่จัดตั้งขึ้นตามกฎหมายไทย ซึ่งยังไม่มีการรายงานงบแสดงฐานะการเงินกับกรมพัฒนาธุรกิจการค้า ให้พิจารณาการกำหนดมูลค่าของทุนจดทะเบียน โดยผู้ยื่นข้อเสนอจะต้องมีทุนจดทะเบียนที่เรียกชำระมูลค่าหุ้นแล้ว ณ วันที่ยื่นข้อเสนอ ไม่ต่ำกว่า ๑ ล้านบาท

(๓) กรณีผู้ยื่นข้อเสนอเป็นบุคคลธรรมดา ต้องมีมูลค่าสุทธิของกิจการ โดยพิจารณาจากบัญชีเงินฝากธนาคาร ณ วันยื่นข้อเสนอ โดยต้องมีเงินฝากเป็นบวกในมูลค่า ๑ ใน ๔ ของมูลค่างบประมาณที่ยื่นข้อเสนอในครั้งนั้น และหากเป็นผู้ชนะการจัดซื้อจัดจ้างหรือเป็นผู้ได้รับการคัดเลือกจะต้องแสดงบัญชีเงินฝากที่มีมูลค่าดังกล่าวอีกครั้งหนึ่งในวันลงนามในสัญญา

(๔) กรณีที่ผู้ยื่นข้อเสนอไม่มีมูลค่าสุทธิของกิจการและทุนจดทะเบียน หรือมีแต่ไม่เพียงพอที่จะเข้ายื่นข้อเสนอ ผู้ยื่นข้อเสนอสามารถขอวงเงินสินเชื่อเพื่อมาสนับสนุนให้มูลค่าสุทธิ ของกิจการ (Net Worth) ไม่ติดลบ หรือให้มีสภาพคล่องที่ดีจนเพียงพอต่อการยื่นข้อเสนอ โดยต้องมีวงเงินสินเชื่อ ๑ ใน ๔ ของมูลค่างบประมาณที่ยื่นข้อเสนอในครั้งนั้น (สินเชื่อที่ธนาคารภายในประเทศ หรือบริษัทเงินทุนหรือบริษัทเงินทุนหลักทรัพย์ที่ได้รับอนุญาตให้ประกอบกิจการเงินทุนเพื่อการพาณิชย์ และประกอบธุรกิจ ค้าประกัน ตามประกาศของธนาคารแห่งประเทศไทย ตามรายชื่อบริษัทเงินทุนที่ธนาคารแห่งประเทศไทยแจ้งเวียนให้ทราบ โดยพิจารณาจากยอดเงินรวมของวงเงินสินเชื่อที่สำนักงานใหญ่รับรอง หรือที่สำนักงานสาขารับรอง (กรณีได้รับมอบอำนาจจากสำนักงานใหญ่) ซึ่งออกให้แก่ผู้ยื่นข้อเสนอ นับถึงวันยื่นข้อเสนอไม่เกิน ๙๐ วัน)

(๕) กรณีตาม (๑) - (๔) ยกเว้นสำหรับกรณีดังต่อไปนี้

(๕.๑) กรณีที่ผู้ยื่นข้อเสนอเป็นหน่วยงานของรัฐ

(๕.๒) นิติบุคคลที่จัดตั้งขึ้นตามกฎหมายไทยที่อยู่ระหว่างการฟื้นฟูกิจการ ตามพระราชบัญญัติล้มละลาย (ฉบับที่ ๑๐) พ.ศ. ๒๕๖๑

(๕.๓) งานจ้างก่อสร้าง ที่กรมบัญชีกลางได้ขึ้นทะเบียนผู้ประกอบการงานก่อสร้างแล้ว และงานจ้างก่อสร้างที่หน่วยงานของรัฐได้มีการจัดทำบัญชีผู้ประกอบการงานก่อสร้างที่มีคุณสมบัติเบื้องต้นไว้แล้ว ก่อนวันที่พระราชบัญญัติการจัดซื้อจัดจ้างและการบริหารพัสดุภาครัฐมีผลใช้บังคับ

๓. แบบรูปรายการงานก่อสร้างที่จะดำเนินการจ้างก่อสร้าง และเอกสารแนบท้ายอื่น ๆ

เอกสารแนบ ๑ แบบรูปและรายการละเอียด

๔. กำหนดเวลาส่งมอบพัสดุ

ระยะเวลาส่งมอบ ๑๒๐ วัน นับถัดจากวันลงนามในสัญญา

๕. งวดงานและการจ่ายเงิน

เทศบาลตำบลอุบล จะจ่ายค่าจ้างซึ่งได้รวมภาษีมูลค่าเพิ่ม ตลอดจนภาษีอากรอื่น ๆ และค่าใช้จ่ายทั้งปวงแล้วให้แก่ผู้ยื่นข้อเสนอที่ได้รับการคัดเลือกให้เป็นผู้ขาย เมื่อผู้ขายได้ส่งมอบสิ่งของได้ครบถ้วนตามสัญญาซื้อขายหรือข้อตกลงเป็นหนังสือ และเทศบาลตำบลอุบลได้ตรวจรับมอบจ้างไว้เรียบร้อยแล้ว

๖. หลักเกณฑ์ในการพิจารณาคัดเลือกข้อเสนอ

ในการพิจารณาคัดเลือกผู้ชนะการยื่นข้อเสนอ เทศบาลตำบลอุบล จะพิจารณาตัดสินโดยใช้หลักเกณฑ์ราคา

๗. อัตราค่าปรับ

๗.๑ กรณีที่ผู้รับจ้างนำงานที่รับจ้างไปจ้างช่วงให้ผู้อื่นทำอีกทอดหนึ่งโดยไม่ได้รับอนุญาตจากเทศบาลตำบลอุบล จะกำหนดค่าปรับสำหรับการฝ่าฝืนดังกล่าวเป็นจำนวนร้อยละ ๑๐ ของวงเงินจ้างช่วงนั้น

๗.๒ กรณีที่ผู้รับจ้างปฏิบัติผิดสัญญาจ้าง เทศบาลตำบลอุบล จะกำหนดค่าปรับเป็นรายวันในอัตราร้อยละ ๐.๒๕ ของราคางาน

๘. การกำหนดระยะเวลารับประกันความชำรุดบกพร่อง

ผู้ชนะการเสนอราคาจะต้องรับประกันความชำรุดบกพร่องของงานจ้างที่เกิดขึ้นภายในระยะเวลาไม่น้อยกว่า ๒ ปีนับถัดจากวันที่เทศบาลตำบลอุบล ได้รับมอบงานโดยจะต้องจัดการซ่อมแซมแก้ไขให้ใช้การได้ดีดังเดิมภายใน ๑๕ วัน นับถัดจากวันที่ได้รับแจ้งความชำรุดบกพร่อง

๙. การปรับราคาค่างานก่อสร้าง

การปรับราคาค่างานก่อสร้างตามหลักสูตรการปรับราคาดังระบุในเอกสารแนบท้าย จะนำมาใช้ในกรณีที่ค่างานก่อสร้างลดลงหรือเพิ่มขึ้น โดยวิธีการต่อไปนี้

ตามเงื่อนไข หลักเกณฑ์ สูตรและวิธีคำนวณที่ใช้กับสัญญาแบบปรับราคาได้ตามมติคณะรัฐมนตรีเมื่อวันที่ ๒๒ สิงหาคม ๒๕๓๒ เรื่อง การพิจารณาช่วยเหลือผู้ประกอบอาชีพงานก่อสร้าง ตามหนังสือสำนักเลขาธิการคณะรัฐมนตรี ที่ นร ๐๒๐๓/ว ๑๐๙ ลงวันที่ ๒๔ สิงหาคม ๒๕๓๒

สูตรการปรับราคา (สูตรค่า K) จะต้องคงที่ที่ระดับที่กำหนดไว้ในสัญญา หรือภายในระยะเวลาที่เทศบาลตำบลอุบล ได้ขยายออกไป โดยจะใช้สูตรของทางราชการที่ได้ระบุไว้ในเอกสารแนบท้าย

๑๐. มาตรฐานฝีมือช่าง

เมื่อเทศบาลตำบลอุบลได้คัดเลือกผู้ยื่นข้อเสนอรายใดให้เป็นผู้รับจ้างและได้ตกลงจ้างก่อสร้าง ตามประกาศนี้แล้วผู้ยื่นข้อเสนอจะต้องตกลงว่าในการปฏิบัติงานก่อสร้างดังกล่าว ผู้ยื่นข้อเสนอจะต้องมีและใช้ผู้มีวุฒิบัตรระดับ ปวช. ปวส. และปวท. หรือเทียบเท่าจากสถาบันการศึกษาที่ ก.พ. รับรองให้เข้ารับราชการได้ ในอัตราไม่ต่ำกว่าร้อยละ ๑๐ ของแต่ละสาขาช่างแต่จะต้องมีจำนวนช่างอย่างน้อย ๑ คน ในแต่ละสาขาช่าง ดังต่อไปนี้

๑๐.๑ วิศวกรรมโยธา

ลงชื่อ.....ประธานกรรมการ
(นายเมธาสิทธิ์ ตั้งลิขิตชุมมวน)
รองปลัดเทศบาล

(ลงชื่อ) ..... กรรมการ
(นายวิริยพล เจริญท้าว)
ผู้อำนวยการกองช่าง

(ลงชื่อ) ..... กรรมการ
(นายรพีรัฐ สุโพธิ์รักษ์)
นายช่างโยธาปฏิบัติงาน

แบบ บก. 01

ตารางแสดงวงเงินงบประมาณที่ได้รับจัดสรรและราคากลางในงานจ้างก่อสร้าง

1. ชื่อโครงการ

ประกวดราคาจ้างก่อสร้างโครงการขยายผิวจราจรคอนกรีตเสริมเหล็ก พร้อมวางระบบระบายน้ำ ทางหลวงท้องถิ่นหมายเลข อบ.ถ.40-080 (ซอยชินสวัสดิ์ 2) หมู่ที่ 15 ชุมชนนาคำ ตำบลขามใหญ่ อำเภอเมือง จังหวัดอุบลราชธานี

ด้วยวิธีประกวดราคาอิเล็กทรอนิกส์ (e-bidding) / โครงการขยายผิวจราจรคอนกรีตเสริมเหล็ก พร้อมวางระบบระบายน้ำ

2. หน่วยงานเจ้าของโครงการ เทศบาลตำบลอุบล / เทศบาลตำบลอุบล

ทางหลวงท้องถิ่นหมายเลข อบ.ถ.40-080 (ซอยชินสวัสดิ์ 2) หมู่ที่ 15 ชุมชนนาคำ ตำบลขามใหญ่ อำเภอเมือง

3. วงเงินงบประมาณที่ได้รับจัดสรร 1,510,000.00 บาท
จังหวัดอุบลราชธานี

4. ลักษณะงาน

โดยสังเขป ประกวดราคาจ้างก่อสร้างโครงการขยายผิวจราจรคอนกรีตเสริมเหล็ก พร้อมวางระบบระบายน้ำ ทางหลวงท้องถิ่นหมายเลข อบ.ถ.40-080 (ซอยชินสวัสดิ์ 2) หมู่ที่ 15 ชุมชนนาคำ ตำบลขามใหญ่ อำเภอเมือง จังหวัดอุบลราชธานี

5. ราคากลางคำนวณ ณ วันที่ ..... เป็นเงิน 1,905,947.53 บาท

6. บัญชีประมาณการราคากลาง

6.1 แบบสรุปราคากลางงานทางสะพานและท่อเหลี่ยม

7. รายชื่อคณะกรรมการกำหนดราคากลาง

7.1 เมธาสิทธิ์ ตั้งลิขิตชุมมวน ประธานกรรมการกำหนดราคากลาง รองปลัดเทศบาลตำบลอุบล

7.2 รพีรัฐ สุโพธิ์รักษ์ กรรมการกำหนดราคากลาง นายช่างโยธา ปฏิบัติงาน

7.3 วิริยพล เจริญท้าว กรรมการกำหนดราคากลาง ผู้อำนวยการกองช่าง

นายรพีรัฐ สุโพธิ์รักษ์
นายช่างโยธา

(นายวิริยพล เจริญท้าว)
ผู้อำนวยการกองช่าง

(นายเมธาสิทธิ์ ตั้งลิขิตชุมมวน)
รองปลัดเทศบาลตำบลอุบล

วิริยพล เจริญท้าว

21 พฤษภาคม 2567 16:30:05

แบบฟอร์มรายงานหรือสรุปราคากลางงานก่อสร้างทาง สะพาน และท่อเหลี่ยม

ชื่อโครงการ/งานก่อสร้าง ประกวดราคาจ้างก่อสร้างโครงการขยายผิวจราจรคอนกรีตเสริมเหล็ก พร้อมวางระบบระบายน้ำ ทางหลวงท้องถิ่นหมายเลข อบ.ถ.40-080 (ซอยชินสวัสดิ์ 2) หมู่ที่ 15 ชุมชนนาคำ ตำบลขามใหญ่ อำเภอเมือง จังหวัดอุบลราชธานี ด้วยวิธีประกวดราคาอิเล็กทรอนิกส์ (e-bidding)

หน่วยงานเจ้าของโครงการ/งานก่อสราง เทศบาลตำบลอุบล/เทศบาลตำบลอุบล

ลำดับที่ตามสัญญา	รายการงานก่อสร้าง	หน่วย	จำนวน	ราคาต่อหน่วย	ราคาทุน	FN	ราคาต่อหน่วย X FN	ราคากลาง
	2. งานรองพื้นทางและพื้นทาง (SUBBASE AND BASE COURSES)							
	2.1 งานวัสดุรองใต้ผิวทางคอนกรีต (MATERIALS TO CONTROL PUMPING UNDER CONCRETE PAVEMENT)							
1	2.1.1 งานทรายรองใต้ผิวทางคอนกรีต (SAND CUSHION UNDER CONCRETE PAVEMENT)	ลบ.ม.	28.300	343.17	9,711.71	1.3642	468.15	13,248.71
	4. งานผิวทาง (SURFACE COURSES)							
	4.1 งานผิวทางปอร์ตแลนด์ซีเมนต์คอนกรีต (PORTLAND CEMENT CONCRETE PAVEMENT)							
2	4.1.1 ผิวทางปอร์ตแลนด์ซีเมนต์คอนกรีตหนา .....ซม.(PORTLAND CEMENT CONCRETE PAVEMENT)(ใช้ตะแกรงเหล็ก)	ตร.ม.	566.000	436.95	247,313.70	1.3642	596.08	337,385.34

วิริยพล เจริญท้าว

21 พฤษภาคม 2567 16:31:40

ศรพีรัฐ สุไพธีรกษี
นายช่างโยธา

(นายวิริยพล เจริญท้าว)
ผู้อำนวยการกองช่าง

(นายเมธาสิทธิ์ ตั้งลิขิตชุมมวน)
รองปลัดเทศบาลตำบลอุบล

แบบฟอร์มรายงานหรือสรุปราคากลางงานก่อสร้างทาง สะพาน และท่อเหลี่ยม

ชื่อโครงการ/งานก่อสร้าง ประกวดราคาจ้างก่อสร้างโครงการขยายผิวจราจรคอนกรีตเสริมเหล็ก พร้อมวางระบบระบายน้ำ ทางหลวงท้องถิ่นหมายเลข อบ.ถ.40-080 (ซอยชินสวัสดิ์ 2) หมู่ที่ 15 ชุมชนนาคำ ตำบลขามใหญ่ อำเภอเมือง จังหวัดอุบลราชธานี ด้วยวิธีประกวดราคาอิเล็กทรอนิกส์ (e-bidding)

หน่วยงานเจ้าของโครงการ/งานก่อสราง เทศบาลตำบลอุบล/เทศบาลตำบลอุบล

ลำดับที่ตามสัญญา	รายการงานก่อสร้าง	หน่วย	จำนวน	ราคาต่อหน่วย	ราคาทุน	FN	ราคาต่อหน่วย X FN	ราคากลาง
3	4.1.2 รอยต่อเผื่อขยายตามขวาง (EXPANSION JOINT)	เมตร	6.000	172.61	1,035.66	1.3642	235.47	1,412.84
4	4.1.3 รอยต่อเผื่อหดตามขวาง (CONTRACTION JOINT)	เมตร	25.000	23.87	596.75	1.3642	32.56	814.08
5	4.1.4 รอยต่อตามยาว (LONGITUDINAL JOINT)	เมตร	628.000	72.96	45,818.88	1.3642	99.53	62,506.11
6	6. งานวางท่อ คสล. ขนาด 0.40 x 1.00 เมตร	เมตร	566.000	794.78	449,845.48	1.3642	1,084.23	613,679.20
7	8. บ่อพัก คสล. ขนาด สำหรับท่อ ขนาด 0.40 x 1.00 เมตร	ชุด	62.000	7,147.54	443,147.48	1.3642	9,750.67	604,541.79
8	9. ท่อ PVC. ขนดาท่อ 6 นิ้ว ชั้น 8.5	เมตร	31.000	6,440.25	199,647.75	1.3642	8,785.78	272,359.46
							รวมราคากลาง	1,905,947.53

(นายพีรัฐ สุไพธีรักษ์)
นายช่างโยธา

(นายวิริยพล เจริญท้าว)
ผู้อำนวยการกองช่าง

(นายเมธาสิทธิ์ ตั้งลิขิตชุมมวน)
รองปลัดเทศบาลตำบลอุบล

วิริยพล เจริญท้าว

21 พฤษภาคม 2567 16:31:40

แบบฟอร์มรายงานหรือสรุปราคากลางงานก่อสร้างทาง สะพาน และท่อเหลี่ยม

ชื่อโครงการ/งานก่อสร้าง ประกวดราคาจ้างก่อสร้างโครงการขยายผิวจราจรคอนกรีตเสริมเหล็ก พร้อมวางระบบระบายน้ำ ทางหลวงท้องถิ่นหมายเลข อบ.ถ.40-030 (ซอยชินสวัสดิ์ 2) หมู่ที่ 15 ชุมชนนาคำ ตำบลขามใหญ่ อำเภอเมือง จังหวัดอุบลราชธานี ด้วยวิธีประกวดราคาอิเล็กทรอนิกส์ (e-bidding)

หน่วยงานเจ้าของโครงการ/งานก่อสร้าง เทศบาลตำบลอุบล/เทศบาลตำบลอุบล

(เมธาสิทธิ์ ตั้งลิขิตชุมมวน)
ประธานกรรมการกำหนดราคากลาง

(รพีรัฐ สุโพธิ์รักษ์)
กรรมการกำหนดราคากลาง

(วิริยพล เจริญท้าว)
กรรมการกำหนดราคากลาง

วิริยพล เจริญท้าว

21 พฤษภาคม 2567

3

แบบสรุปราคากลางงานก่อสร้างทาง สะพาน และท่อเหลี่ยม

โครงการ/งานก่อสร้าง ประกวดราคาจ้างก่อสร้างโครงการขยายผิวจราจรคอนกรีตเสริมเหล็ก พร้อมวางระบบระบายน้ำ ทางหลวงท้องถิ่นหมายเลข อบ.ถ.40-080 (ซอยชินสวัสดิ์ 2) หมู่ที่ 15 ชุมชนนาคำ ตำบลขามใหญ่ อำเภอเมือง จังหวัดอุบลราชธานี

ด้วยวิธีประกวดราคาอิเล็กทรอนิกส์ (e-bidding) /โครงการขยายผิวจราจรคอนกรีตเสริมเหล็ก พร้อมวางระบบระบายน้ำ ทางหลวงท้องถิ่นหมายเลข อบ.ถ.40-080 (ซอยชินสวัสดิ์ 2)

หมู่ที่ 15 ชุมชนนาคำ ตำบลขามใหญ่ อำเภอเมือง จังหวัดอุบลราชธานี

หน่วยงานเจ้าของโครงการ/งานก่อสร้าง เทศบาลตำบลอุบล / เทศบาลตำบลอุบล

ลำดับที่ตามสัญญา	ลำดับที่	รายการ	หน่วย	จำนวน	ราคาต่อหน่วย	ราคาทุน	F_N	ราคาต่อหน่วย × F_N	ราคากลาง
	2	งานรองพื้นทางและพื้นทาง (SUBBASE AND BASE COURSES)							
	2.ข	งานวัสดุรองใต้ผิวทางคอนกรีต (MATERIALS TO CONTROL PUMPING UNDER CONCRETE PAVEMENT)							
2.1	2.ข.1	งานทรายรองใต้ผิวทางคอนกรีต (SAND CUSHION UNDER CONCRETE PAVEME	ลบ.ม.	28.300	343.17	9,711.71	1.3642	468.15	13,248.71
	4	งานผิวทาง (SURFACE COURSES)							
	4.ข	งานผิวทางปอร์ตแลนด์ซีเมนต์คอนกรีต (PORTLAND CEMENT CONCRETE PAVEMENT)							
4.1	4.ข.1	ผิวทางปอร์ตแลนด์ซีเมนต์คอนกรีตหนา .....ซม.(PORTLAND CEMENT CONCRE	ตร.ม.	566.000	436.95	247,313.70	1.3642	596.08	337,385.34
4.2	4.ข.2	รอยต่อเผื่อขยายตามขวาง (EXPANSION JOINT)	เมตร	6.000	172.61	1,035.66	1.3642	235.47	1,412.84
4.3	4.ข.3	รอยต่อเผื่อหดตามขวาง (CONTRACTION JOINT)	เมตร	25.000	23.87	596.75	1.3642	32.56	814.08
4.4	4.ข.4	รอยต่อตามยาว (LONGITUDINAL JOINT)	เมตร	628.000	72.96	45,818.88	1.3642	99.53	62,506.11
4.5	6	งานวางท่อ คสล. ขนาด 0.40 x 1.00 เมตร	เมตร	566.000	794.78	449,845.48	1.3642	1,084.23	613,679.20
4.6	8	บ่อพัก คสล. ขนาด สำหรับท่อ ขนาด 0.40 x 1.00 เมตร	ชุด	62.000	7,147.54	443,147.48	1.3642	9,750.67	604,541.79
4.7	9	ท่อ PVC. ขนาดท่อ 6 นิ้ว ชั้น 8.5	เมตร	31.000	6,440.25	199,647.75	1.3642	8,785.78	272,359.46
								TOTAL	1,905,947.53

นายพีรัฐ สุไพธีรกมล
นายช่างโยธา

(นายวีริยพล เจริญท้าว)
ผู้อำนวยการกองช่าง

(นายเมธาสิทธิ์ ตั้งลิขิตชุมมวน)
รองปลัดเทศบาลตำบลอุบล

สำนักงานเทศบาลตำบลอุบล กระทรวงมหาดไทย

โครงการ ขยายผิวจราจรคอนกรีตเสริมเหล็ก พร้อมวางระบบระบายน้ำ ทางหลวงท้องถิ่น หมายเลข อบ.ถ 40-080

ซอยชินสวัสดิ์ 2 หมู่ที่ 15 (ชุมชนนาคำ) ตำบลขามใหญ่ อำเภอเมือง จังหวัดอุบลราชธานี

โดย...ขยายผิวจราจรคอนกรีตเสริมเหล็ก หนา 0.15 เมตร กว้างเฉลี่ย 1.00 เมตร ยาว 314.00 เมตร

หรือมีพื้นที่ไม่น้อยกว่า 566 ตารางเมตร

วางท่อระบายน้ำคอนกรีตเสริมเหล็กเส้นผ่าศูนย์กลาง 0.40 เมตร. จำนวน 566 ท่อน (วางสองฝั่ง)

วางบ่อพัก จำนวน 62 บ่อ (วางสองฝั่ง)

(ก่อสร้างตามแบบกองช่างเทศบาลตำบลอุบล เลขที่ กช. 08 /2567)

สำเนาถูกต้อง

(นายวิริยพล เจริญท้าว)
ผู้อำนวยการกองช่าง

สารบัญแบบ

ลำดับที่	รายการ	จำนวนแผ่น
1	สารบัญแบบ , รายละเอียดโครงการ , ป้ายโครงการ	1
2	แผนที่ตั้งโครงการ , รายการประกอบแบบ	1
3	แปลนปรับปรุงถนนซอยชินสวัสดิ์ 2	2
4	แบบมาตรฐานถนนคอนกรีตเสริมเหล็ก	1
5	แบบบ่อรับน้ำ คสล. สำหรับท่อ คสล.ขนาด 0.40 ม.	1
6	แบบฝาปิดตะแกรงเหล็กบ่อรับน้ำ สำหรับท่อ คสล.ขนาด 0.40 ม.	1
	รวม	7

โครงสร้างแผ่นป้ายแสดงรายละเอียดโครงการไม้อัด หนา 4 มม. โครงคร่าไม้ 1"x1" @ 0.60x1.20 ม. พื้นทาสีขาวตัวหนังสือและตรวจตรากรอบงานสีน้ำเงิน

ตรวจตราหน่วยงาน " เทศบาลตำบลอุบล " ขนาดเส้นผ่าศูนย์กลาง 0.30 ม. โดยประมาณ

ชื่อประเภทและชนิดสิ่งก่อสร้าง

ตัวเลขจำนวนวงเงินงบประมาณก่อสร้าง

ตัวอักษรจำนวนวงเงินงบประมาณก่อสร้าง

ชื่อ บริษัทห้างร้าน ผู้รับจ้าง

ที่อยู่ บริษัทห้างร้าน ผู้รับจ้าง

เบอร์โทรศัพท์ที่สามารถติดต่อได้ ของผู้รับจ้าง

วันเริ่มต้นสัญญาจ้าง

วันสิ้นสุดสัญญาจ้าง

ชื่อ-นามสกุล และตำแหน่งเจ้าหน้าที่ผู้ควบคุมงานก่อสร้าง

ป้าย "เทศบาลตำบลอุบล ขออภัยในความไม่สะดวก" พื้นทาสีน้ำเงินตัวหนังสือสีขาว ขนาด 0.30x1.00 ม.

แผ่นป้ายแสดงรายละเอียดโครงการ

นายเมธาสิทธิ์ ตั้งถิขิตชุมมวน
ชย.8427

สำนักงานเทศบาลตำบลอุบล

ฝ่ายแบบแผนและก่อสร้าง กองช่าง

การแก้ไข

ครั้งที่	วันที่	ผู้แก้ไข

สำรวจ
(นางสาวชุลีพร กุณวงษ์)
นายช่างโยธา

เขียนแบบ
(นายรพีรัฐ สุโพธิ์รักษ์)
นายช่างโยธาปฏิบัติงาน

ตรวจแบบ
(นายวิริยพล เจริญท้าว)
ผู้อำนวยการกองช่าง

ออกแบบ ตรวจแบบ
(นายเมธาสิทธิ์ ตั้งถิขิตชุมมวน)
รองปลัดเทศบาล

เห็นชอบ
(นายเจษฎากร สุรมิตร)
ปลัดเทศบาล

อนุมัติ
(นางพิมล พาชื่น)
นายกเทศมนตรีตำบลอุบล

โครงการ ขยายผิวจราจรคอนกรีตเสริมเหล็ก พร้อมวางระบบระบายน้ำ ทางหลวงท้องถิ่น หมายเลข อบ.ถ 40-080 (ซอยชินสวัสดิ์ 2)

สถานที่ ซอยชินสวัสดิ์ 2 หมู่ที่ 15 (ชุมชนนาคำ) ตำบลขามใหญ่ อำเภอเมือง จังหวัดอุบลราชธานี

แบบแสดง สารบัญแบบ , รายละเอียดโครงการ ป้ายโครงการ

แบบเลขที่	แบบแผ่นที่
กช. 08 / 2567	01 - 07

วันที่ 19 มกราคม 2567

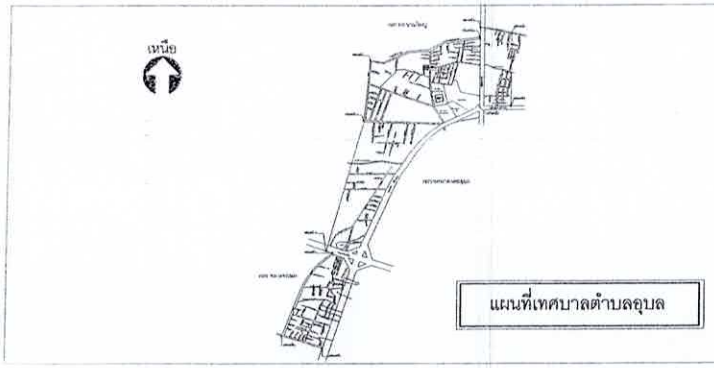

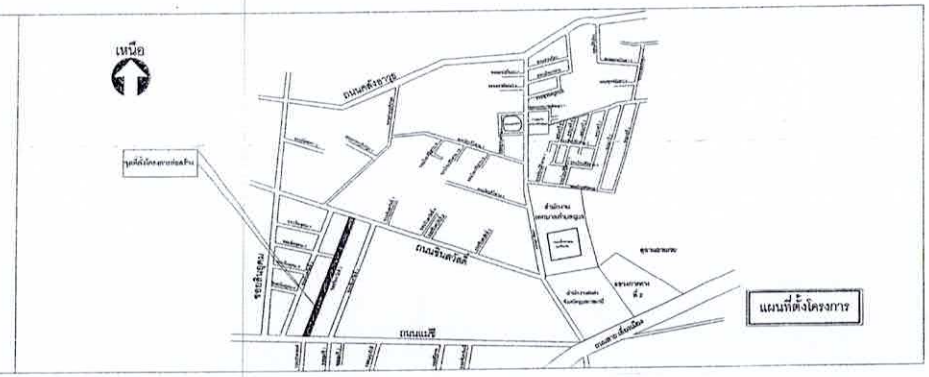

รายการประกอบแบบก่อสร้าง

1. ก่อนเข้าดำเนินการก่อสร้าง ผู้รับจ้างต้องทำการสำรวจปริเวณก่อสร้างแล้วทำ SHOP DRAWING เพื่อหาปริมาณงานรวมทั้งหมดที่ก่อสร้างได้จริงพร้อมทั้งสำรวจค่าระดับของงานวางท่อ เพื่อนำมากำหนดแนวระดับของถนนและท่อระบายน้ำ นำเสนอคณะกรรมการตรวจการจ้างเพื่อพิจารณาทั้งนี้คณะกรรมการตรวจการจ้างสามารถจะปรับค่าระดับ และสัดส่วนปริมาณงานได้ตามความเหมาะสม โดยยึดถือปริมาณงานรวมเป็นหลัก
2. ผู้รับจ้างจะต้องติดตั้งป้ายแสดงรายละเอียดโครงการก่อนดำเนินการก่อสร้าง, เครื่องหมายแสดงเขตก่อสร้าง, เครื่องหมายกำหนดการจราจร, ป้ายสัญญาณเตือน, ป้ายบังคับ เพื่อป้องกันอันตรายจากอุบัติเหตุขณะก่อสร้าง ตามที่ช่างควบคุมงานหรือคณะกรรมการตรวจการจ้างกำหนด
3. มิติต่างๆ ที่แสดงไว้ในแบบก่อสร้างมีหน่วยเป็นเมตร นอกจากระบุเป็นอย่างอื่น
4. งานผิวจราจรเดิม , ชั้นรองพื้นทางและพื้นทาง เช่นลูกรัง , หินคลุกเดิม ถ้ามีการรื้อถอนให้ผู้รับจ้างเคลื่อนย้ายไปที่ ที่เทศบาลตำบลอุบล กำหนดไว้ เว้นแต่ข้อกำหนดในแบบแปลนกำหนดให้ใช้วัสดุเดิม
5. วัสดุเหล็กเสริมคอนกรีต , ท่อระบายน้ำ คสล. ตะแกรงเหล็กสำเร็จรูปและวัสดุอื่นๆ ที่มีมาตรฐานอุตสาหกรรมกำหนดไว้ในรายการก่อสร้างจะต้องมีการตรวจสอบก่อนการก่อสร้างว่าได้รับมาตรฐานผลิตภัณฑ์อุตสาหกรรม และมีสำเนาใบรับรองมาตรฐานผลิตภัณฑ์อุตสาหกรรม นำเสนอต่อช่างควบคุมงานและคณะกรรมการตรวจการจ้างเพื่ออนุมัติก่อน จึงสามารถนำมาก่อสร้างในโครงการได้ โดยค่า มอก. ของวัสดุกำหนดไว้ในรายการแบบมาตรฐานการก่อสร้าง
6. เหล็ก WIRE MESH มาตรฐาน มอก. 737-2531 หรือ 747-2531
7. เหล็กเสริมคอนกรีตเส้นกลมผิวเรียบ ชั้นคุณภาพ SR 24 มาตรฐาน มอก. 20-2537 เหล็กเสริมคอนกรีตเส้นข้ออ้อย ชั้นคุณภาพ SD 40 มาตรฐาน มอก. 24-2536 , มอก. 24-2537
8. โครงสร้างเหล็กรูปพรรณ มาตรฐาน มอก. 116-2529 ให้ยึดถือข้อวินิจฉัยและดุลพินิจของคณะกรรมการตรวจการจ้างเป็นที่สิ้นสุด
9. ฝาตะแกรงเหล็กและเหล็กรองรับฝาตะแกรงทาสีกันสนิม และทาทับด้วยสีน้ำมันสีเขียวเข้ม หน้าสัมผัสระหว่างฝาบ่อพักและขอบรองรับต้องเรียบและสนิท ไม่เคลื่อนไหวและก่อให้เกิดเสียงดังเมื่อรถยนต์วิ่งผ่าน
10. ท่อระบายน้ำคอนกรีตเสริมเหล็ก มาตรฐาน มอก. 128-2528 คุณภาพชั้น 3
11. ท่อ PVC. สำหรับรับน้ำจากตัวอาคารและรองรับน้ำจากบ่อรับน้ำให้ใช้ท่อชั้นคุณภาพ 8.5
12. กรณีข้อกำหนดมาตรฐานขัดแย้งแบบก่อสร้างที่ใช้ประกอบโครงการก่อสร้างให้ปรึกษาช่างควบคุมงานและคณะกรรมการตรวจการจ้างให้ยึดถือข้อวินิจฉัยและดุลพินิจของคณะกรรมการตรวจการจ้างเป็นที่สิ้นสุด
13. วัสดุหยอดรอยต่อ (Joint Sealer) ให้ใช้ผลิตภัณฑ์ ที่มีคุณภาพตามมาตรฐาน มอก. 479 ก่อนหยอดวัสดุดังกล่าวต้องทา รองพื้นร่องคอนกรีตด้วยน้ำยาทารองพื้นที่เป็นผลิตภัณฑ์เดียวกันกับวัสดุหยอดรอยต่อนั้นๆ ตามคำแนะนำของผู้ผลิต
14. ตำแหน่งการวางท่อ และการวางบ่อพักฯ สามารถย้ายจุดได้ตามดุลพินิจของช่างผู้ควบคุมงาน โดยเป็นไปตามหลักวิชาช่างที่ดี
15. การก่อสร้างวัสดุชั้นรองพื้นทางและพื้นทาง ต้องเก็บตัวอย่างเพื่อทดสอบคุณสมบัติของวัสดุตามแบบก่อสร้างกำหนด เพื่อใช้เป็นค่าอ้างอิงในการทดสอบวัสดุในสนามต่อไป การทดสอบวัสดุในสนามจะต้องทดสอบ 1 จุดต่อความยาว 100 เมตร หรือดุลพินิจของช่างควบคุมงานที่เห็นว่าจำเป็น ผลการทดสอบรับรองผลโดยส่วนราชการที่เกี่ยวข้องกับการทดสอบมาตรฐานวัสดุเท่านั้น
16. การก่อสร้างถนน คสล. ต้องทดสอบค่าการยุบตัวของคอนกรีต โดยค่ายุบตัวของคอนกรีตกำหนดให้ 7.5 ซม. ±2.5 ซม. และต้องเก็บตัวอย่างคอนกรีต 1 ชุด จำนวน 3 ตัวอย่างต่อความยาว 100 เมตร หรือช่างคุมงานกำหนดเพื่อนำไปทดสอบหาคุณสมบัติมาตรฐานวัสดุ โดยค่ากำลังอัดประลัยของคอนกรีตกำหนดไว้ในรายการแบบมาตรฐานการก่อสร้าง ผลการทดสอบรับรองผลโดยส่วนราชการที่เกี่ยวข้องกับการทดสอบมาตรฐานวัสดุเท่านั้น
การเทคอนกรีตถนน คสล. กำลังอัดอยู่ที่ 240 ksc. ที่อายุ 28 วัน

ข้อกำหนดการส่งงาน

1. ช่างควบคุมงานและผู้รับจ้าง จะต้องสำรวจปริมาณงานที่สามารถตรวจสอบงานก่อสร้างจริงได้อย่างละเอียด และนำเสนอคณะกรรมการตรวจการจ้าง
2. ช่างควบคุมงานจะต้องนำผลทดสอบวัสดุ , สำเนาใบรับรองผลิตภัณฑ์อุตสาหกรรมอื่นๆ ที่กำหนดไว้ในรูปแบบการก่อสร้าง นำเสนอต่อคณะกรรมการตรวจการจ้าง พร้อมหนังสือส่งงานของผู้รับจ้าง ทุกงวดงานที่ใช้วัสดุการก่อสร้างดังกล่าว
3. ผู้รับจ้าง จะต้องทำการขุดลอกทางระบายน้ำและบ่อพักให้เรียบร้อย

สำเนาถูกต้อง

(นายวิริยพล เจริญท้าว)
ผู้อำนวยการกองช่าง

นายเมธาสิทธิ์ ตั้งสิขิตชุมมวน
สถ.8427

เทศบาลตำบลอุบล
จังหวัดอุบลราชธานี

สำนักงานเทศบาลตำบลอุบล

ฝ่ายแบบแผนและก่อสร้าง กองช่าง

การแก้ไข

ครั้งที่	วันที่	ผู้แก้ไข

สำรวจ
(นางสาวชุลีพร กุณวงษ์)
นายช่างโยธา

เขียนแบบ
(นายรพีรัฐ สุโพธิ์รักษ์)
นายช่างโยธาปฏิบัติงาน

ตรวจแบบ
(นายวิริยพล เจริญท้าว)
ผู้อำนวยการกองช่าง

ออกแบบ ตรวจแบบ
(นายเมธาสิทธิ์ ตั้งสิขิตชุมมวน)
รองปลัดเทศบาล

เห็นชอบ
(นายเจษฎากร สุรมิตร)
ปลัดเทศบาล

อนุมัติ
(นางพิมล พาชื่น)
นายกเทศมนตรีตำบลอุบล

โครงการ ขยายผิวจราจรคอนกรีตเสริมเหล็ก พร้อมวางระบบระบายน้ำ ทางหลวงท้องถิ่น หมายเลข อบ.ถ.40-080 (รอยรินสวัสดิ์ 2)

สถานที่ รอยรินสวัสดิ์ 2 หมู่ที่ 15 (บุ่มขนลาด้ำ) ตำบลชายนใหญ่ อำเภอเมือง จังหวัดอุบลราชธานี

แบบเลขที่ รายการประกอบแบบ แผนที่ตั้งโครงการ , แผนที่เทศบาล

แบบเลขที่	แบบแผ่นที่
กช. 08 / 2567	02 - 07

วันที่ 19 มกราคม 2567

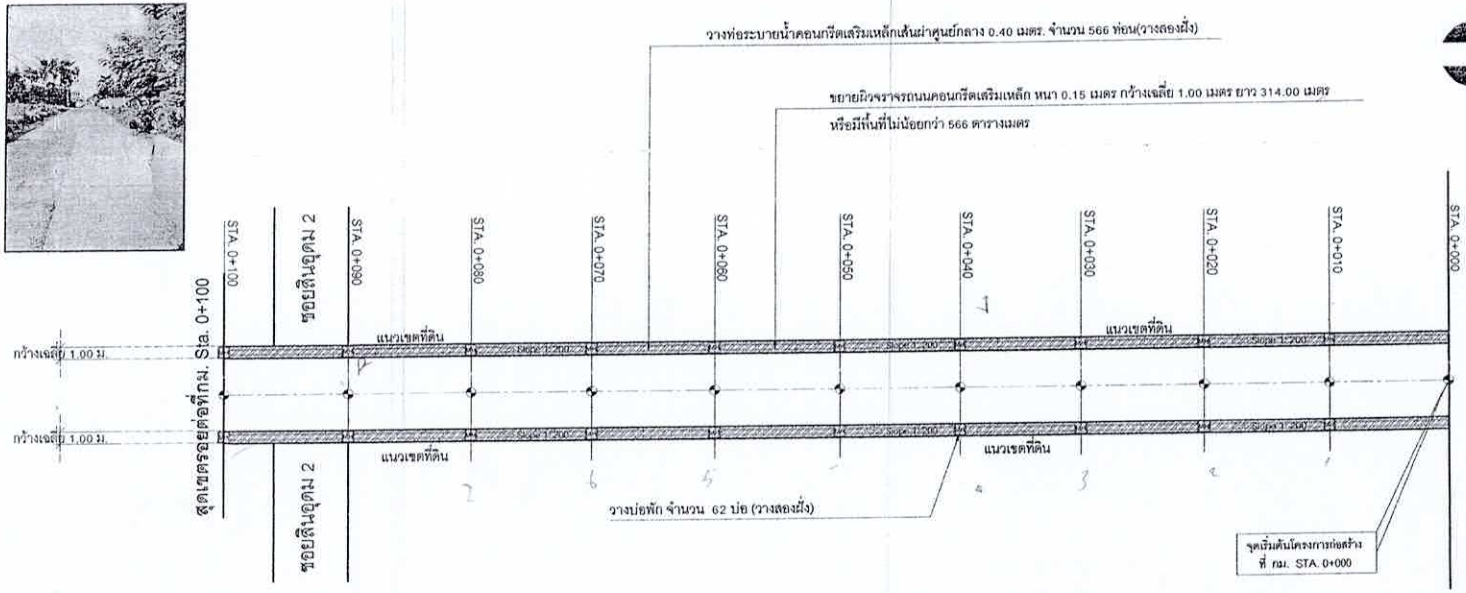

งานก่อสร้าง

งานก่อสร้าง

- ขยายผิวจราจรคอนกรีตเสริมเหล็ก หนา 0.15 เมตร กว้างเฉลี่ย 1.00 เมตร ยาว 314.00 เมตร หรือมีพื้นที่ไม่น้อยกว่า 566 ตารางเมตร
- วางท่อระบายน้ำคอนกรีตเสริมเหล็กเส้นผ่าศูนย์กลาง 0.40 เมตร. จำนวน 566 ท่อน(วางสองฝั่ง)
- วางบ่อพัก จำนวน 62 บ่อ (วางสองฝั่ง)

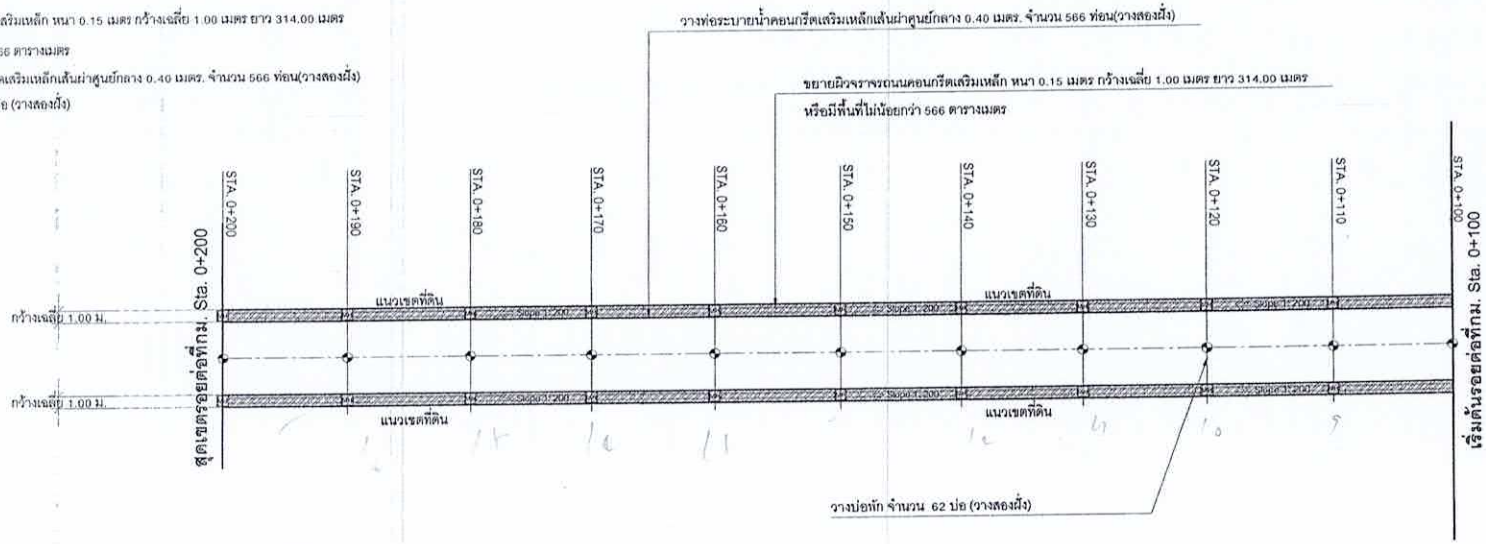

สำเนาถูกต้อง

(นายวิริยพล เจริญท้าว)
ผู้อำนวยการกองช่าง

สัญลักษณ์ประกอบแบบ

- บ่อพัก คสล.
- ถนน คสล.
- ทางระบายน้ำเดิม
- ขยายผิวจราจร คสล.

หมายเหตุ

- การตัดถนน คสล. เพื่อรื้อถอนผิวจราจรเดิม ให้ใช้เครื่องตัดคอนกรีตและตัดในแนวตรง
- การเทคอนกรีตถนน คสล. กำลังอัดอยู่ที่ 240 ksc. ที่อายุ 28 วัน
- ระดับถนน คสล. จะกำหนดให้ขณะดำเนินการก่อสร้าง
- ก่อนจะดำเนินการก่อสร้างผู้รับจ้างจะต้องดำเนินการจัดทำ Shop Drawing เพื่อเปรียบเทียบปริมาณงานที่จะทำการก่อสร้างเสนอต่อคณะกรรมการตรวจการจ้างทราบก่อน
- ผู้รับจ้าง จะต้องทำการขุดลอกทางระบายน้ำและบ่อพักให้เรียบร้อย

แปลนปรับปรุงถนนซอยรินสวัสดิ์ 2

มาตราส่วน 1 : 400

นายเมธาสิทธิ์ ตั้งสิขิตชุมมวน
สธ.8427

สำนักงานเทศบาลตำบลอุบล

ฝ่ายแบบแผนและก่อสร้าง กองช่าง

การแก้ไข

ครั้งที่	วันที่	ผู้แก้ไข

สำรวจ
(นางสาวชุลีพร กุณวงษ์)
นายช่างโยธา

เขียนแบบ
(นายรพีรัฐ สุโพธิ์รักษ์)
นายช่างโยธาปฏิบัติงาน

ตรวจแบบ
(นายวิริยพล เจริญท้าว)
ผู้อำนวยการกองช่าง

ออกแบบ ตรวจแบบ
(นายเมธาสิทธิ์ ตั้งสิขิตชุมมวน)
รองปลัดเทศบาล

เห็นชอบ
(นายเจษฎากร สุรมิตร)
ปลัดเทศบาล

อนุมัติ
(นางพิมล พาชื่น)
นายกเทศมนตรีตำบลอุบล

โครงการ รอยผิวจราจรคอนกรีตเสริมเหล็ก พร้อมวางระบบระบายน้ำ ทางหลวงท้องถิ่น หมายเลข อบ.ถ 40-080 (ซอยรินสวัสดิ์ 2)

สถานที่ ซอยรินสวัสดิ์ 2 หมู่ที่ 15 (ชุมชนเกาะคำ) ตำบลขามใหญ่ อำเภอเมือง จังหวัดอุบลราชธานี

ชื่อแบบ แปลนปรับปรุงถนนซอยรินสวัสดิ์ 2

แบบเลขที่	แบบแผ่นที่
กช. 08 / 2567	03 - 07

วันที่ 19 มกราคม 2567

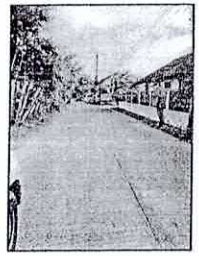

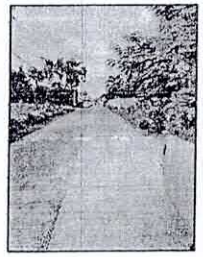

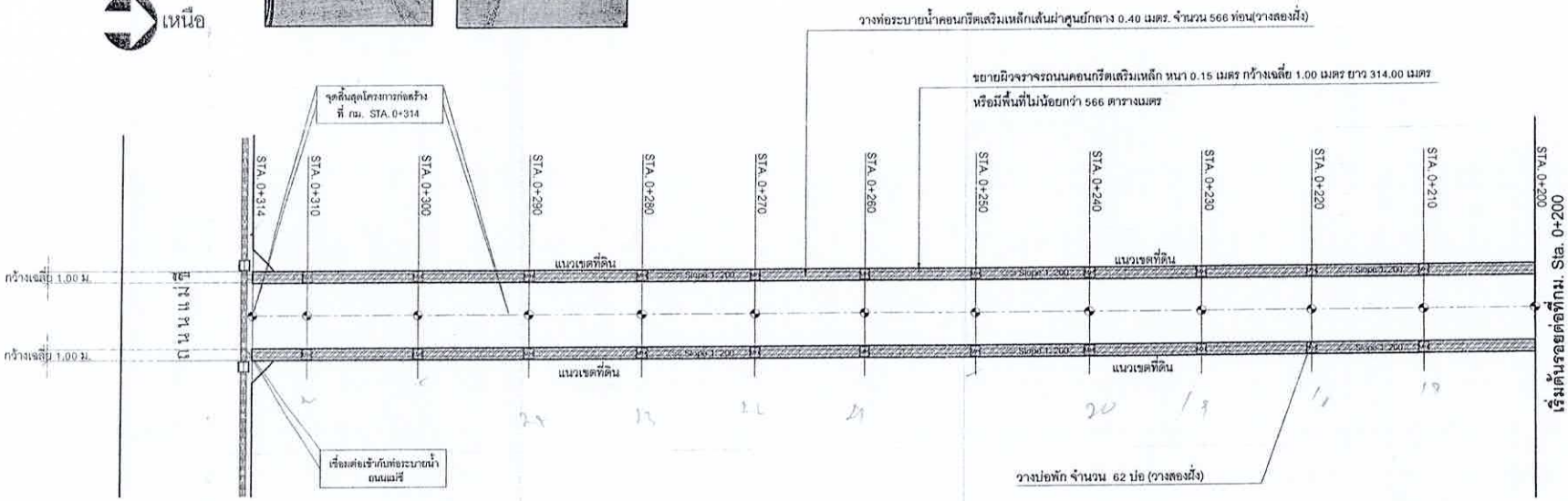

แปลนปรับปรุงถนนซอยชินสวัสดิ์ 2

มาตราส่วน 1 : 400

สัญลักษณ์ประกอบแบบ

- บ่อพัก คสล.
- ถนน คสล.
- ทางระบายน้ำเดิม
- ขยายผิวจราจร คสล.

หมายเหตุ

- การตัดถนน คสล. เพื่อรื้อถอนผิวจราจรเดิม ให้ใช้เครื่องตัดคอนกรีตและตัดในแนวตรง
- การเทคอนกรีตถนน คสล. กำลังอัดอยู่ที่ 240 ksc. ที่อายุ 28 วัน
- ระดับถนน คสล. จะกำหนดให้ขณะดำเนินการก่อสร้าง
- ก่อนจะดำเนินการก่อสร้างผู้รับจ้างจะต้องดำเนินการจัดทำ Shop Drawing เพื่อเปรียบเทียบปริมาณงานที่จะทำการก่อสร้างเสนอต่อคณะกรรมการตรวจการจ้างทราบก่อน
- ผู้รับจ้าง จะต้องทำการขุดลอกทางระบายน้ำและบ่อพักให้เรียบร้อย

รายการก่อสร้าง

โดย...ก่อสร้างขยายผิวจราจรคอนกรีตเสริมเหล็ก หนา 0.15 เมตร กว้างเฉลี่ย 1.00 เมตร ยาว 314.00 เมตร
หรือมีพื้นที่ไม่น้อยกว่า 566 ตารางเมตร
วางท่อระบายน้ำคอนกรีตเสริมเหล็กเส้นผ่าศูนย์กลาง 0.40 เมตร. จำนวน 566 ท่อน (วางสองฝั่ง)
วางบ่อพัก จำนวน 62 บ่อ (วางสองฝั่ง)

สำเนาถูกต้อง

(นายวิริยพล เจริญท้าว)
ผู้อำนวยการกองช่าง

มายเมธาสิทธิ์ ตั้งสิขิตชุมมวน
ยย.8427

สำนักงานเทศบาลตำบลอุบล

ฝ่ายแบบแผนและก่อสร้าง กองช่าง

การแก้ไข

ครั้งที่	วันที่	ผู้แก้ไข

ตำรวจ
(นางสาวชูสิทธิ กุณวงษ์)
นายช่างโยธา

เขียนแบบ
(นายรพีรัฐ สุโพธิ์รักษ์)
นายช่างโยธาปฏิบัติงาน

ตรวจแบบ
(นายวิริยพล เจริญท้าว)
ผู้อำนวยการกองช่าง

ออกแบบ ตรวจแบบ
(นายเมธาสิทธิ์ ตั้งสิขิตชุมมวน)
รองปลัดเทศบาล

เห็นชอบ
(นายเจษฎากร สุรมิตร)
ปลัดเทศบาล

อนุมัติ
(นางพิมล พาชื่น)
นายกเทศมนตรีตำบลอุบล

โครงการ ขยายผิวจราจรคอนกรีตเสริมเหล็ก พร้อมวางระบบระบายน้ำ ทางหลวงท้องถิ่น หมายเลข ขอ.ถ 40-080 (ซอยชินสวัสดิ์ 2)

สถานที่ ซอยชินสวัสดิ์ 2 หมู่ที่ 15 (ชุมชนนาคำ) ตำบลขามใหญ่ อำเภอเมือง จังหวัดอุบลราชธานี

แบบแสดง แปลนปรับปรุงถนนซอยชินสวัสดิ์ 2

แบบเลขที่	แบบแผ่นที่
กช. 08 / 2567	04 - 07

วันที่ 19 มกราคม 2567

แบบมาตรฐานถนนคอนกรีตเสริมเหล็ก

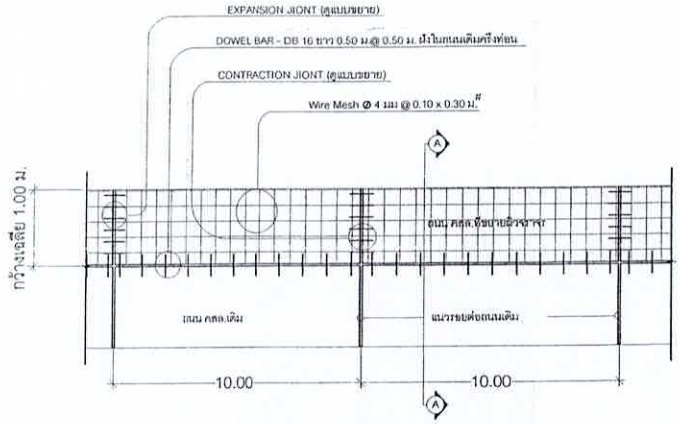

แปลนขยายถนนคอนกรีตเชื่อมถนนคอนกรีตเดิม

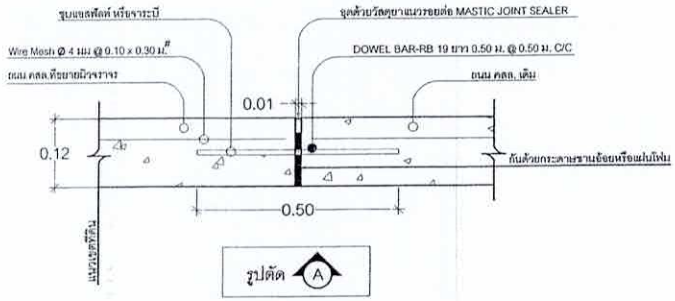

รูปตัด A

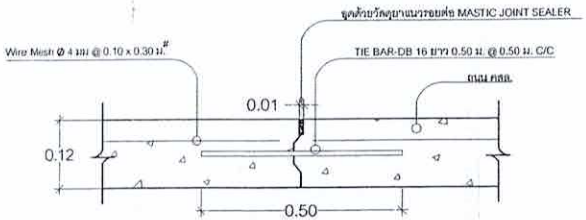

รอยต่อคอนกรีตตามแนวยาว
LONGITUDINAL JOINT

หมายเหตุ

หนังสือที่ กค (กวจ)0405.2/ว 89 ลงวันที่ 18 กุมภาพันธ์ 2564 เรื่อง แนวทางปฏิบัติตามกฎกระทรวงกำหนดพัสดุและวิธีการจัดซื้อจัดจ้างพัสดุที่รัฐต้องการส่งเสริมหรือสนับสนุน (ฉบับที่2) พ.ศ.2563 กำหนดให้พัสดุประเภทวัสดุหรือครุภัณฑ์ที่ใช้ในงานก่อสร้างต้องเป็นพัสดุที่ผลิตในประเทศ

โดยผู้รับจ้างจะต้องดำเนินการตามเงื่อนไข ดังนี้

1.วัสดุหรือครุภัณฑ์ที่ใช้ในงานก่อสร้างต้องเป็นพัสดุที่ผลิตในประเทศ ไม่น้อยกว่าร้อยละ 60 ของมูลค่าพัสดุที่ใช้ในงานก่อสร้างทั้งหมดตามสัญญา

2. เหล็กที่ใช้ในงานก่อสร้าง ต้องใช้เหล็กที่ผลิตภายในประเทศ ไม่น้อยกว่าร้อยละ 90 ของปริมาณเหล็กที่ต้องใช้ทั้งหมดตามสัญญา

ผู้รับจ้างจะต้องจัดทำแผนการใช้พัสดุที่ผลิตภายในประเทศ (ตามข้อ1 และข้อ 2) ภายใน 30 วัน นับถัดจากวันที่ได้ลงนามสัญญา เพื่อให้คณะกรรมการตรวจรับพัสดุพิจารณาต่อไป

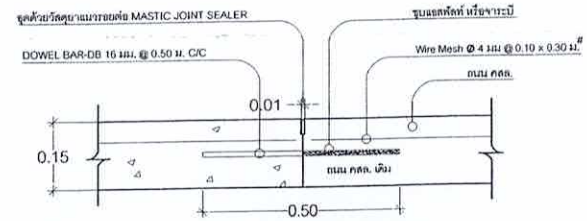

รอยต่อคอนกรีตเชื่อมถนนเดิม
CONSTRUCTION JIONT

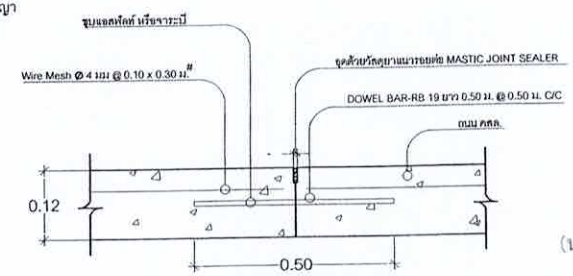

รอยต่อคอนกรีตตามแนวขวาง
CONTRACTION JIONT
ทุกระยะ 10.00 เมตร

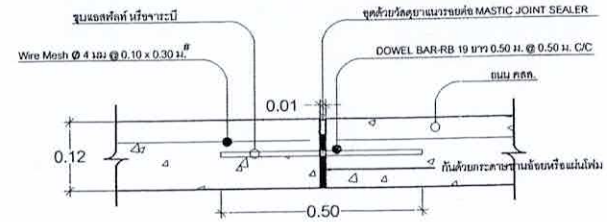

รอยต่อคอนกรีตตัดขาดตามแนวขวาง
EXPANSION JIONT
ทุกระยะไม่เกิน 50.00 เมตร

สำเนาถูกต้อง
(นายวิริยพล เจริญทำวง)
ผู้อำนวยการกองช่าง

นายเมธาสิทธิ์ ตั้งธิติชุมมวน
ชย.8427

สำนักงานเทศบาลตำบลอุบล

ฝ่ายแบบแผนและก่อสร้าง กองช่าง

การแก้ไข

ครั้งที่	วันที่	ผู้แก้ไข

สำรวจ
(นางสาวชุลีพร กุณวงษ์)
นายช่างโยธา

เขียนแบบ
(นายรพีรัฐ สุโพธิรักษ์)
นายช่างโยธาปฏิบัติงาน

ตรวจแบบ
(นายวิริยพล เจริญทำวง)
ผู้อำนวยการกองช่าง

ออกแบบ ตรวจแบบ
(นายเมธาสิทธิ์ ตั้งธิติชุมมวน)
วิศวกรโยธาปลัดเทศบาล

เห็นชอบ
(นายเจษฎากร สุรมิตร)
ปลัดเทศบาล

อนุมัติ
(นางพิมล พาชื่น)
นายกเทศมนตรีตำบลอุบล

โครงการ ขยายผิวจราจรคอนกรีตเสริมเหล็ก พร้อมวางระบบระบายน้ำ ทางหลวงท้องถิ่น หมายเลข อบ.ถ 40-080 (ซอยชินสวัสดิ์ 2)

สถานที่ ซอยชินสวัสดิ์ 2 หมู่ที่ 15 (ชุมชนมาค่ง) ตำบลสามใหญ่ อำเภอเมือง จังหวัดสุมสรารามี

แบบเลขที่ แบบแผ่นที่

แบบเลขที่	แบบแผ่นที่
กช. 08 / 2567	05 - 07

วันที่ 19 มกราคม 2567

แบบบ่อรับน้ำ คสล. สำหรับท่อ คสล.ขนาด 0.40 ม.

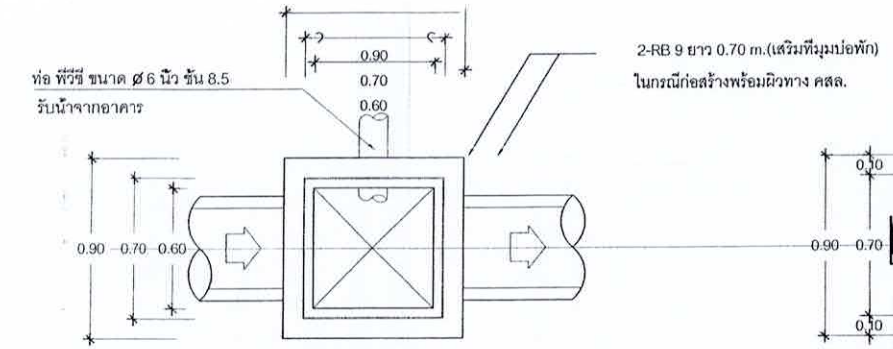

แปลนบ่อรับน้ำ คสล.

SCALE 1 : 25

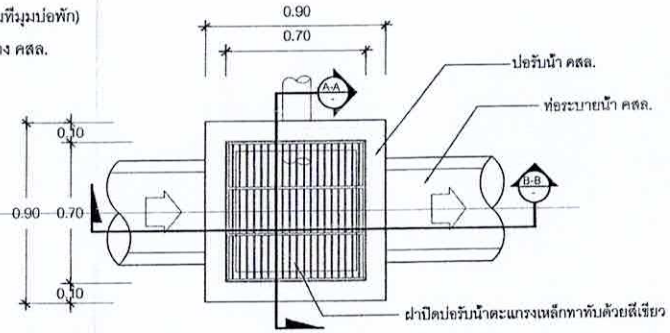

แปลนบ่อรับน้ำ

SCALE 1 : 25

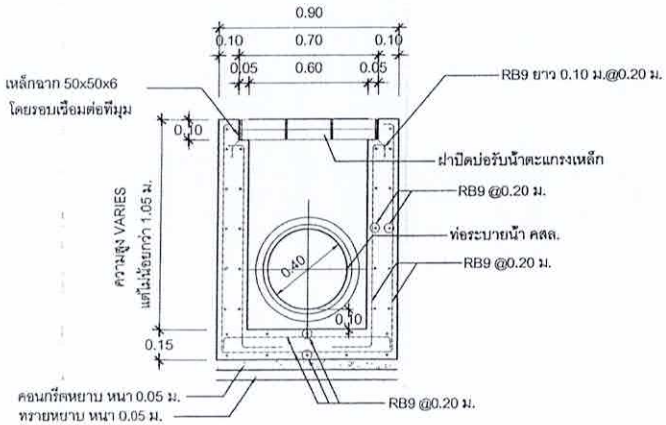

รูปตัด A-A

SCALE 1 : 25

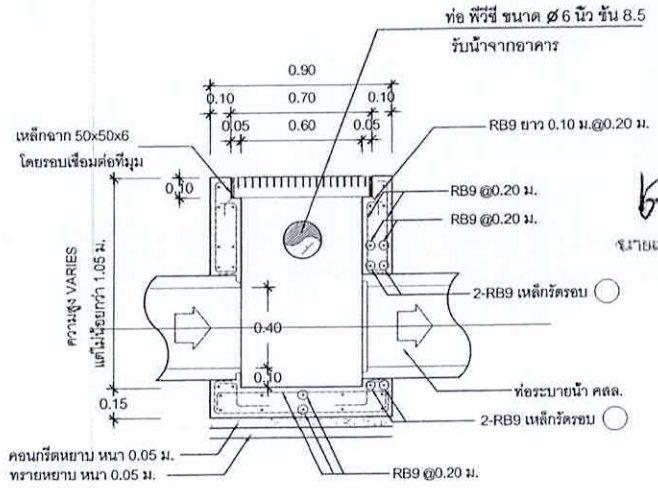

รูปตัด B-B

SCALE 1 : 25

สำเนาถูกต้อง

วิรียพล เจริญท้าว)
นวยการกองช่าง

นายเมราสิทธิ์ ตั้งสิริดชุมวน
รส.5427

สำนักงานเทศบาลตำบลอุบล

ฝ่ายแบบแผนและก่อสร้าง กองช่าง		
การแก้ไข		
ครั้งที่	วันที่	ผู้แก้ไข

สำรวจ
(นางสาวรุสีพร กุณวงษ์)
นายช่างโยธา

เขียนแบบ
(นายพชิรัฐ สุโพธิรักษ์)
นายช่างโยธาปฏิบัติงาน

ตรวจแบบ
(นายวิริยพล เจริญท้าว)
ผู้อำนวยการกองช่าง

ออกแบบ ตรวจแบบ
(นายเมราสิทธิ์ ตั้งสิริดชุมวน)
รองปลัดเทศบาล

เห็นชอบ
(นายเจษฎากร สุรมิตร)
ปลัดเทศบาล

อนุมัติ
(นายสุริมุจ พาชื่น)
นายกเทศมนตรีตำบลอุบล

โครงการ ขยายผิวจราจรคอนกรีตเสริมเหล็ก พร้อมวางระบบระบายน้ำ ทางหลวงท้องถิ่น หมายเลข ขบ.ถ 40-080 (ขอยรินสวัสดิ์ 2)

สถานที่ ขอยรินสวัสดิ์ 2 หมู่ที่ 15 (ชุมชนนาค้า) ตำบลขามใหญ่ อำเภอเมือง จังหวัดอุบลราชธานี

แบบเลขที่ แบบ คสล. สำหรับท่อ คสล.ขนาด 0.40 ม.

แบบเลขที่	แบบแผ่นที่
กช. 08 / 2567	06 - 07

วันที่ 19 มกราคม 2567

แบบฝาปิดตะแกรงเหล็กบ่อรับน้ำ สำหรับท่อ คสล.ขนาด 0.40 ม.

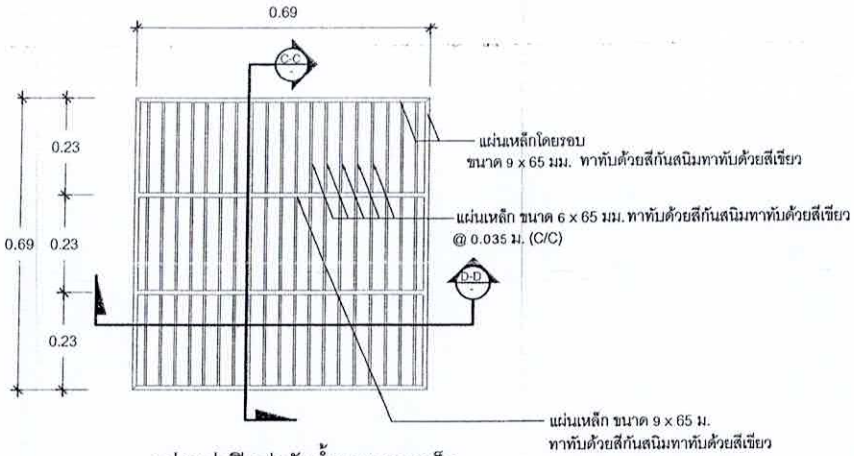

แปลนฝาปิดบ่อรับน้ำตะแกรงเหล็ก

SCALE 1 : 12.5

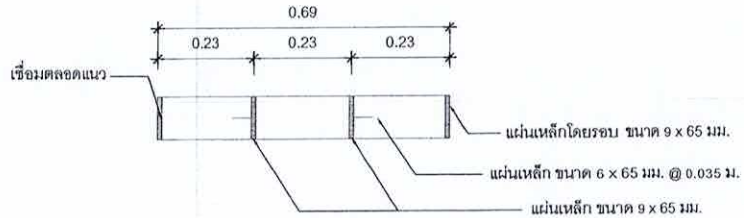

รูปตัด C-C

SCALE 1 : 12.5

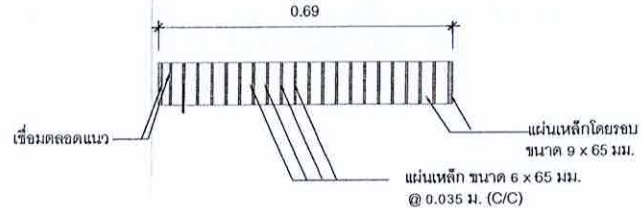

รูปตัด D-D

SCALE 1 : 12.5

หมายเหตุ

1. มิติต่างๆ มีหน่วยเป็นเมตร นอกจากระบุเป็นอย่างอื่น
2. ให้ใช้คอนกรีตผสมเสร็จ กำลังอัด (COMPRESSIVE STRENGHT) ของแท่งหล่อคอนกรีตทดสอบ ขนาด 15x15x15 ซม.ที่ 28 วัน ต้องไม่น้อยกว่า 240 กก./ซม.^{2}
3. เหล็กเสริม
   3.1 เหล็กกลมเรียบ (ROUND BARS) สัญลักษณ์ RB ใช้ชั้นคุณภาพ SR-24 ตาม มอก.20-2543
   3.2 เหล็กข้อข้อย (DEFORMED BARS) สัญลักษณ์ DB ใช้ชั้นคุณภาพ SD-40 ตาม มอก.24-2548
4. เหล็กโครงสร้างรูปพรรณรีดร้อนให้เป็นไปตาม มอก.1227 ชั้นคุณภาพ SM 400
5. ความลึกของบ่อรับน้ำสามารถเปลี่ยนแปลงได้โดยให้ถือเอาตามที่ระบุในแบบแปลนเป็นหลัก
6. ตำแหน่งในการก่อสร้างสามารถเปลี่ยนแปลงเคลื่อนย้ายได้ตามความเหมาะสมโดยให้ขึ้นอยู่กับดุลพินิจของผู้ควบคุมงาน
7. ในกรณีเกิดปัญหาหรือมีการเปลี่ยนแปลงใดๆ ให้อยู่ในดุลยพินิจของผู้ควบคุมงาน

หมายเหตุ

เนื่องจากในสัญญาการก่อสร้างได้นับระยะเวลาในการส่งผลทดสอบคอนกรีตที่อายุ 28 วัน ไว้แล้ว
ฉะนั้น ผู้รับจ้างจะทำการส่งมอบงานได้ จะต้องทำการส่งผลทดสอบคอนกรีตในแต่ละกำลังอัดที่แบบแปลนระบุไว้ ที่อายุ 28 วัน
แก่ผู้ว่าจ้างก่อน จึงจะถือว่าการส่งมอบงานเสร็จสิ้นสมบูรณ์ (การนับระยะเวลาการก่อสร้างให้นับถึงวันที่ส่งผลทดสอบคอนกรีตที่ 28 วัน)

สำเนาถูกต้อง

(นายวิริยพล เจริญท้าว)
ผู้อำนวยการกองช่าง

นายเมธาสิทธิ์ ตั้งลิขิตชุมมวน
ชย.8427

สำนักงานเทศบาลตำบลอุบล

ฝ่ายแบบแผนและก่อสร้าง กองช่าง

การแก้ไข

ครั้งที่	วันที่	ผู้แก้ไข

สำรวจ

(นางสาวชูลีพร กุณวงษ์)
นายช่างโยธา

เขียนแบบ

(นายรพีรัฐ สุโพธิ์รักษ์)
นายช่างโยธาปฏิบัติงาน

ตรวจแบบ

(นายวิริยพล เจริญท้าว)
ผู้อำนวยการกองช่าง

ออกแบบ ตรวจแบบ

(นายเมธาสิทธิ์ ตั้งลิขิตชุมมวน)
รองปลัดเทศบาล

เห็นชอบ

(นายเจษฎากร สุรมิตร)
ปลัดเทศบาล

อนุมัติ

(นางทิมล ทาชื่น)
นายกเทศมนตรีตำบลอุบล

โครงการ ขยายผิวจราจรคอนกรีตเสริมเหล็ก พร้อมวางระบบระบายน้ำ ทางหลวงท้องถิ่น หมายเลข อบ.ถ 40-080 (ซอยชินสวัสดิ์ 2)

สถานที่ ซอยชินสวัสดิ์ 2 หมู่ที่ 15 (ชุมชนนาค่า) ตำบลขามใหญ่ อำเภอเมือง จังหวัดอุบลราชธานี

แบบแสดง

แบบฝาปิดตะแกรงเหล็กบ่อรับน้ำ สำหรับท่อ คสล.ขนาด 0.40 ม.

แบบเลขที่	แบบแผ่นที่
กช. 08 / 2567	07 - 07

วันที่ 19 มกราคม 2567

หนังสือรับรอง

ของ

ผู้ประกอบวิชาชีพวิศวกรรมควบคุม

เขียนที่ 395/55 หมู่ที่ 11 ต.แสนสุข อ.วารินชำราบ จ.อุบลราชธานี

วันที่ 6 เดือน กุมภาพันธ์ พ.ศ. 2567

.โดยหนังสือฉบับนี้ข้าพเจ้า นายเมธาสิทธิ์ ตั้งลิขิตชุมมวน อายุ 56 ปี เชื้อชาติ ไทย สัญชาติ ไทย อยู่บ้านเลขที่ 395/55 หมู่ที่ 11 ตำบลแสนสุข อำเภอวารินชำราบ จังหวัดอุบลราชธานี โทร. 089-7225065 ได้รับอนุญาตให้ประกอบวิชาชีพวิศวกรรมควบคุม ประเภท สามัญวิศวกร สาขา วิศวกรโยธา ตามใบอนุญาตเลขทะเบียน สย.8427 และในขณะนี้ไม่ได้ถูกเพิกถอนใบอนุญาตให้ประกอบวิชาชีพ

ขอรับรองว่าข้าพเจ้าเป็นผู้รับผิดชอบตามพระราชบัญญัติวิชาชีพวิศวกรรมควบคุม พ.ศ. 2505 กฎกระทรวง ฉบับที่ 3 (พ.ศ. 2508) โดยข้าพเจ้าเป็นผู้ออกแบบโครงการขยายผิวจราจรคอนกรีตเสริมเหล็กพร้อมวางท่อระบายน้ำ ทางหลวงท้องถิ่น หมายเลข อบ.ถ. 40-080 ซอยชินสวัสดิ์ 2 หมู่ที่ 15 (ชุมชนนาคำ) ตำบลขามใหญ่ ปริมาณงาน ขยายผิวจราจรคอนกรีตเสริมเหล็ก กว้างเฉลี่ย 1.00 เมตร ยาว 314 เมตร หนา 0.15 เมตร หรือมีพื้นที่คอนกรีตเสริมเหล็กไม่น้อยกว่า 566 ตารางเมตร วางท่อระบายน้ำคอนกรีตเสริมเหล็ก Ø 0.40 เมตร จำนวน 566 (วางสองฝั่ง) วางบ่อพัก จำนวน 62 บ่อ (วางสองฝั่ง) ก่อสร้างตามแบบที่ กช. 08/2567 ของเทศบาลตำบลอุบล อำเภอเมืองอุบลราชธานี จังหวัดอุบลราชธานี เท่านั้น

เพื่อเป็นหลักฐาน ข้าพเจ้าได้ลงลายมือชื่อไว้เป็นสำคัญ

(ลงชื่อ).....วิศวกรโยธา

(นายเมธาสิทธิ์ ตั้งลิขิตชุมมวน)

สย. 8427

ใบอนุญาตประกอบวิชาชีพวิศวกรรม

(ชั่วคราว)

ใบอนุญาตประกอบวิชาชีพวิศวกรรม

(ถาวร)

ใบอนุญาตประกอบวิชาชีพวิศวกรรม

(ชั่วคราว)

ใบอนุญาตประกอบวิชาชีพวิศวกรรม

(ถาวร)

ใบอนุญาตประกอบวิชาชีพวิศวกรรม

(ชั่วคราว)

ใบอนุญาตประกอบวิชาชีพวิศวกรรม

(ถาวร)

สภาวิศวกร
COUNCIL OF ENGINEERS
www.coe.or.th

000060301

สย.8427

นายเมธาสิทธิ์ ตั้งสิริชัยนาวา

ใบอนุญาตประกอบวิชาชีพวิศวกรรม

(ชั่วคราว)

ใบอนุญาตประกอบวิชาชีพวิศวกรรม

(ถาวร)